SMB
one strap ahead
A SIGNODE BRAND

SMB ORBIS

La machine de cerclage pour efficace grâce à la maturation

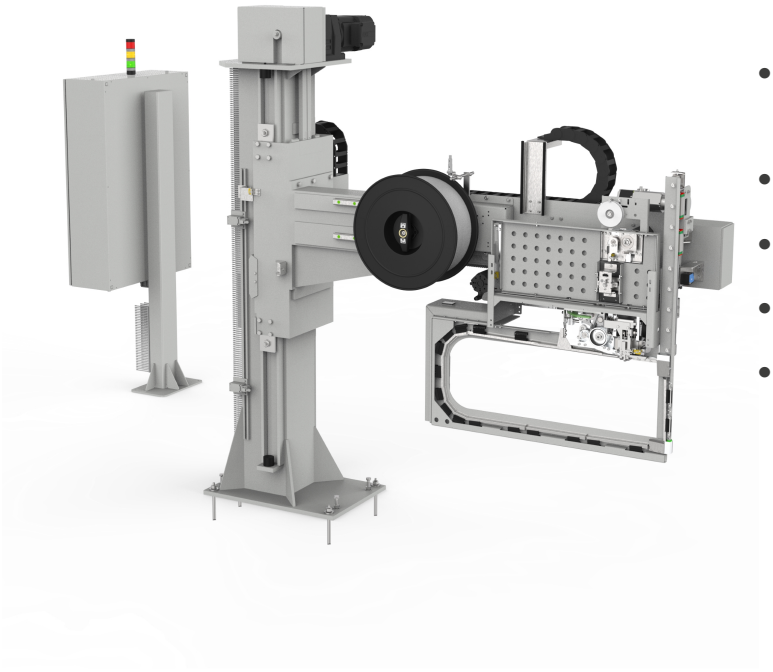

- **Economique grâce à sa disponibilité maximale**
- **Installation non pneumatique**
- **Manipulation aisée**
- **Accès optimal**
- **Renforcement du retrait et de la tension du lien**

EQUIPMENT:

- ASLF 'Anti-Strap-Loss-Function' contrôle permanent du lien
- Engagement automatique du lien
- DAT 'Direct-Access-Technology'
- La fonction d'éjection du lien évite un blocage du lien
- Force de tension contrôlée par le couple, réglable
- Concept énergétique GreenTech, consommation minimale
- Tour lumineuse : marche et défaut
- Symbole SMART TOUCH concept d'utilisation
- Entraînements directs sans usure, économes en énergie
- Arche à faible usure faible maintenance
- De nombreuses options spécifiques disponibles, facilement configurable

Signode Packaging Systems GmbH

SIGNODE

SMB ORBIS

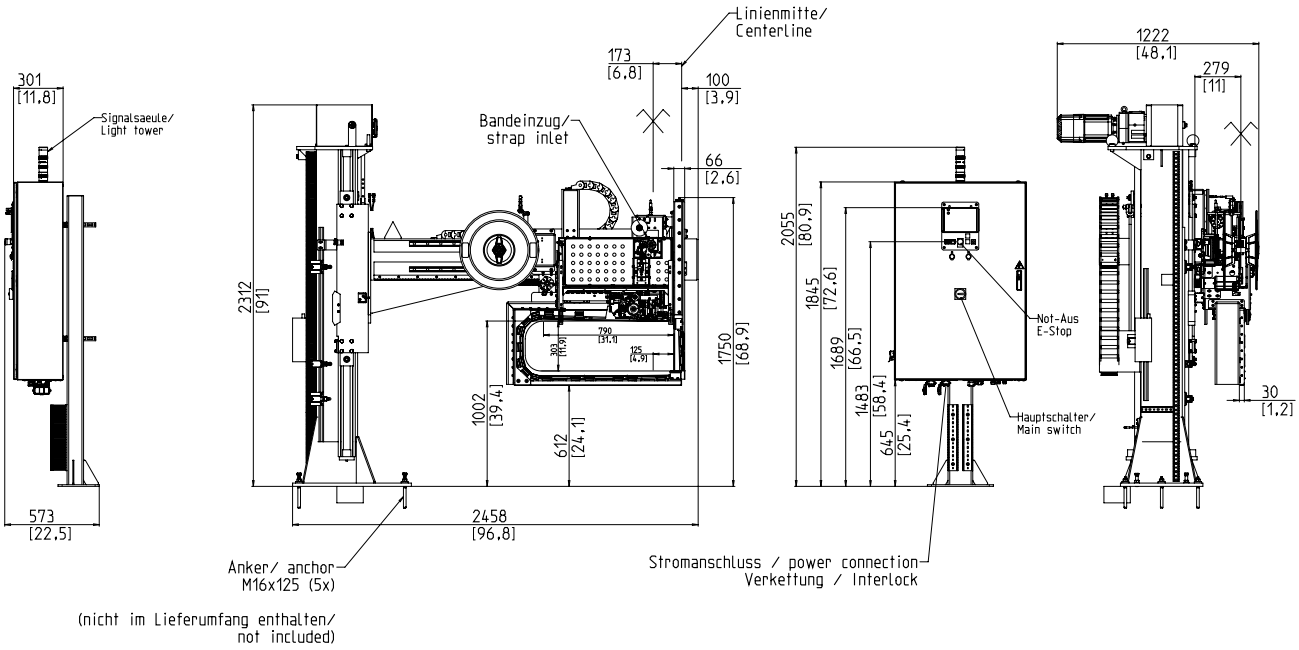

SPECIFICATIONS:

CADENCE:
Simple lien, paquets/minute jusqu'à: 6 - 40

PAQUETS:
Produits circulaires
Diamètre intérieur en mm: 300
Diamètre exterieur en mm: 1500
Largeur en mm: min. 55
Hauteur: 300

TENSION DU LIEN:
Réglable sur 10 positions
Tension automatique
Tension du lien en N: max. 600

MATERIAU DE CERCLAGE:
Polypropylène DIN EN 13 394
Largeur en mm: max. 12
Epaisseur en mm: 0,4 - 0,65

METHODE DE JONCTION:
Soudure à chaud. Résistance de la soudure : 80% de la force de rupture du lien

BOBINE DE LIEN:
Diamètre intérieur en mm: 200
Diamètre extérieur en mm: 420
Largeur en mm: 190 (160,180,200)

ALIMENTATION ELECTRIQUE:
400 V; 3 AC/N; 50Hz;
Fusible maximum 16A (caractéristique B)
Protection: IP 54

CONSOMMATION ELECTRIQUE:
Puissance en kW ca.: 0,60

POIDS:
Poids total en kg: 1050

ENVIRONNEMENT DE FONCTIONNEMENT:
Limite de température ambiante °C [°F]: +5 [41] - +45 [113]

© 2021 SIGNODE Packaging Systems GmbH | 263A01_ORBIS_fr_DS | 30.08.2021 - 08:29 | Sous réserve de modifications par l'innovation produit!

SMB one strap ahead
A SIGNODE BRAND

Signode Packaging Systems GmbH
Markgrafenstraße 2 | D-95497 Goldkronach | Germany
Tel.: +49 (0) 9273 / 982-201 | Fax.: +49 (0) 9273 / 982-100
www.smb.biz | sales@smb.biz

SIGNODE